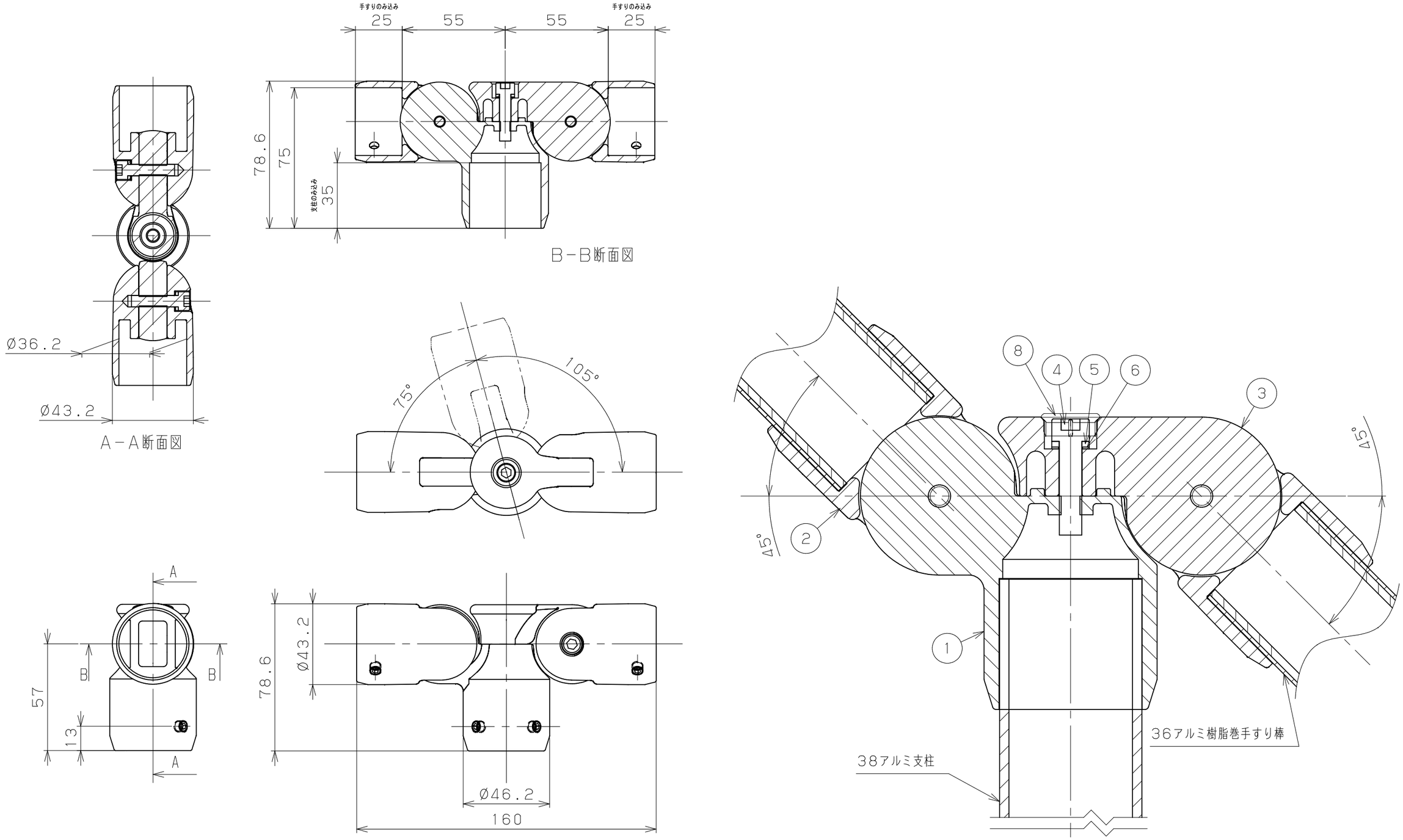

品番	名称	数量	材質	表面処理	備考
8	ねじ隠しキャップ	1	耐候性PE	練込着色	同梱品
7	六角穴付き止めねじM6×4 くぼみ先	6	SUSXM7	生地脱脂	同梱品
6	平座金 呼び6×10×t0.5	3	SUS304	生地脱脂	
5	ばね座金 呼び6×10×t1.6	3	SUS304	生地脱脂	
4	六角穴付きボルトM6×25	3	SUS304	生地脱脂	
3	支柱用コーナージョイント上パーツ	1	ADC12	指定色焼付塗装	
2	支柱用コーナージョイントカップ	2	ADC12	指定色焼付塗装	
1	支柱用コーナージョイント下パーツ	1	ADC12	指定色焼付塗装	

品名	商品コード	品番	色調	備考
ストレートEZレール	0191618	EZ-18US	アンバーステン	
支柱用コーナージョイント	0191718	EZ-18DC	ダークチョコ	

記事

名称：ストレートEZレール 支柱用コーナージョイント

製図月日

承認

検図

設計

製図

図番

尺度 1/1 2/1

マツ六株式会社 MaZROC CO., LTD.